# CONTROL DE COLORES PARA REFLECTOR SPIRIT

A prueba de agua para instalación en exteriores.

IP44 CE RoHS COMPLIANT 2011/65/EU SAA

Inter® Water

hydroshop.mx

# CONTROL DE COLORES PARA REFLECTOR SPIRIT

CE

RoHS COMPLIANT 2011/65/EU

IP44

SAA

CONTROL DE COLORES PARA REFLECTOR SPIRIT

## CARACTERÍSTICAS:

- Controla los reflectores Spirit de dos cuerpos de agua.
- Protección contra sobrecargas y fugas eléctricas.
- Seis colores fijos y cuatro shows de luces.
- Clasificación IP44, adecuada para uso en exteriores.
- Hecho de material ABS a prueba de fuego.
- Dos modos de control: modo manual y modo automático, en el cual el tiempo de encendido y apagado puede ser configurado.
- Incluye control remoto para operar la caja de control a distancia (25m).
- Operación simple y fácil con 4 botones.
- Las teclas "PISCINA y SPA" se usan para cambiar efecto de las luces conectadas a la línea Pool y línea Spa respectivamente.
- Certificación CE.

La caja está dividida en 2 líneas, cada una de las cuales puede distribuir hasta 300W de carga (alrededor de 10 luces LED).
Las luces de cada linea están sincronizadas automáticamente, mientras que la sincronización entre las dos líneas (todos los focos simultáneamente) se configura opcionalmente.

## ESPECIFICACIONES:

| CÓDIGO | MODELO | DESCRIPCIÓN | WATTS | VOLTS | HERTZ |
|---|---|---|---|---|---|
| 85-029-1229-0701 | CES701 | CONTROL DE COLORES PARA REFLECTOR SPIRIT | DOS LINEAS DE 300W C/U | 110V | 60 |

ProShop.mx

# CONTROL DE COLORES PARA REFLECTOR SPIRIT

## DIMENSIONES:

### CONTROL DE COLORES PARA REFLECTOR SPIRIT

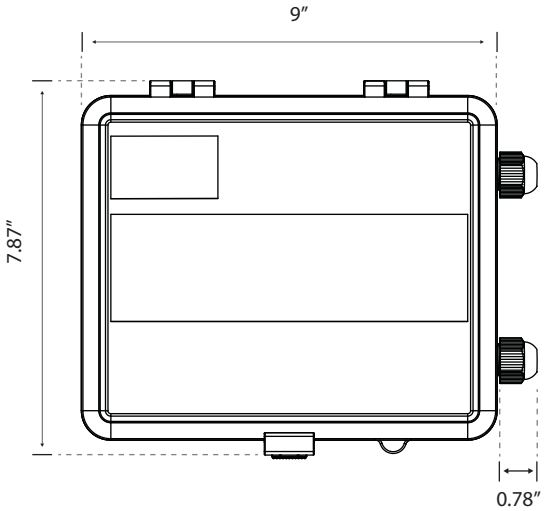


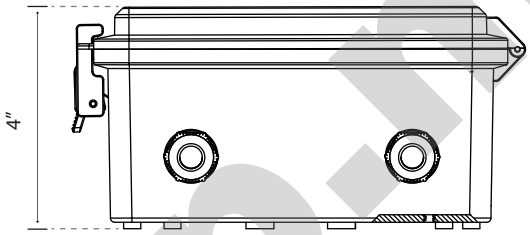


### CONTROL REMOTO

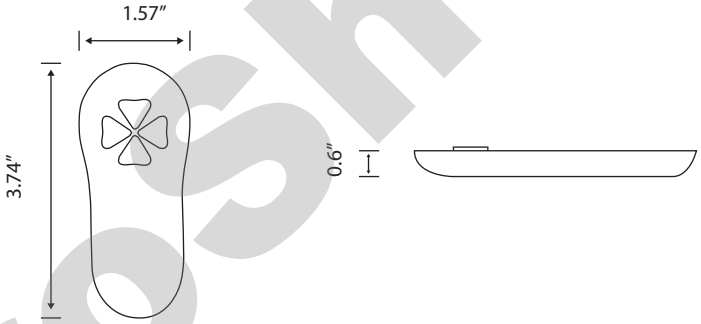


### REFLECTORES EXTRA PLANOS LED SPIRIT

- Fija el color que desees o shows de luces utillizando el control de colores.
- Ahorre hasta un 90% de energía utilizando tecnología LED.
- Disponible en luz blanca y colores.
- Disponible en 20W y 50W.
- Diseño con bisel transparente.

HidroShop.mx