Equipos de Bombeo

Barmesa®

BOMBA SUMERGIBLE EFLUENTE

Modelos: 2AHS
Descarga: 2"
Paso de sólidos: 1/2"
0.5, 1 y 2 HP

*Incluye pera de nivel.

barmes.com.mx

DESCARGA
2" (5.08 cm) NPT vertical. Incluye adaptador.

TEMPERATURA MÁXIMA DEL LÍQUIDO
40 °C (104 °F)

VOLUTA
Hierro gris ASTM A-48, clase 30.

CUBIERTA DEL MOTOR
Aluminio tratado.

PLATO DEL SELLO
Hierro gris ASTM A-48, clase 30.

IMPULSOR
Diseño: 8 álabes, tipo semi-abierto *Vortex*.
Material: elastómero termoplástico Hytrel®.

FLECHA
Acero inoxidable 410.

COLADOR
Policloruro de vinilo (PVC).

MANIVELA
Nylon 6.

EMPAQUES
Buna-N.

TORNILLERÍA
Acero inoxidable 304.

SELLO
Diseño: doble, mecánico, lubricado en aceite.
Material: parte superior de carbón-cerámica, parte inferior de carburo-silicio. Resorte de acero inoxidable.

MOTOR
En cámara de aire, monofásico y trifásico, 115 / 230 V, 3450 RPM, 60 Hz. Para trabajo continuo con protección térmica en el devanado IP68, aislamiento clase B.

BALEROS
Tipo bolas, lubricados permanentemente para 60,000 horas de trabajo. Diseñados para cargas radiales y axiales.

CABLE
Incluye 5 metros de cable especial de neopreno. El cable es sellado para evitar la entrada de humedad.

ESPECIFICACIONES

Actualizado: 07/04/2017

ESPECIFICACIONES

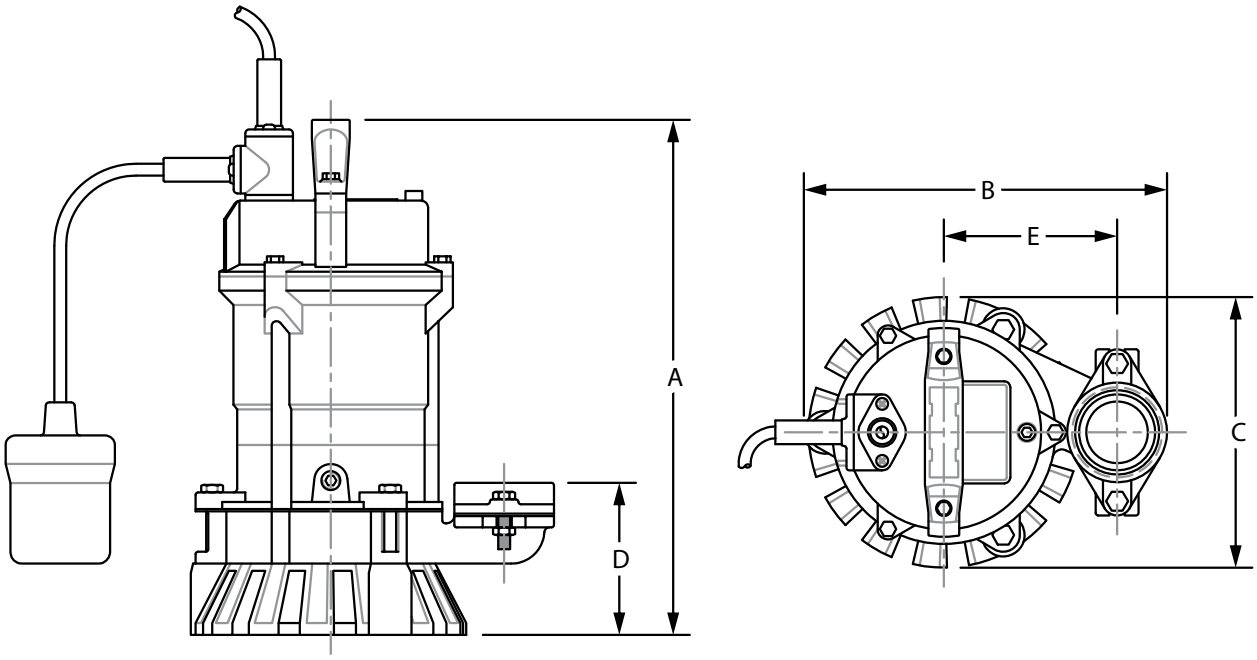

MODELO	HP	VOLTS	FASES	RPM (Nominal)	MÁX. AMPERES	TAMAÑO DEL CABLE	A	B	C	D	E	PESO (kg)
2AHS-051A	0.5	115	1	3450	6	16AWG/3C	13.86"	9.57"	Ø7"	4.25"	4.61"	12
2AHS-101A	1	115	1	3450	12	16AWG/3C	14.84"	10.98"	Ø7"	4.75"	5.24"	15.5
2AHS-103A	1	230	3	3450	3	16AWG/3C	14.84"	10.98"	Ø7"	4.75"	5.24"	15.5
2AHS-202A	2	230	1	3450	13	14 AWG/3C	18.27"	12.32"	Ø7.5"	5.13"	6.1"	15
2AHS-203A	2	230	3	3450	7	14 AWG/3C	18.27"	12.32"	Ø7.5"	5.13"	6.1"	19

barnes.com.mx

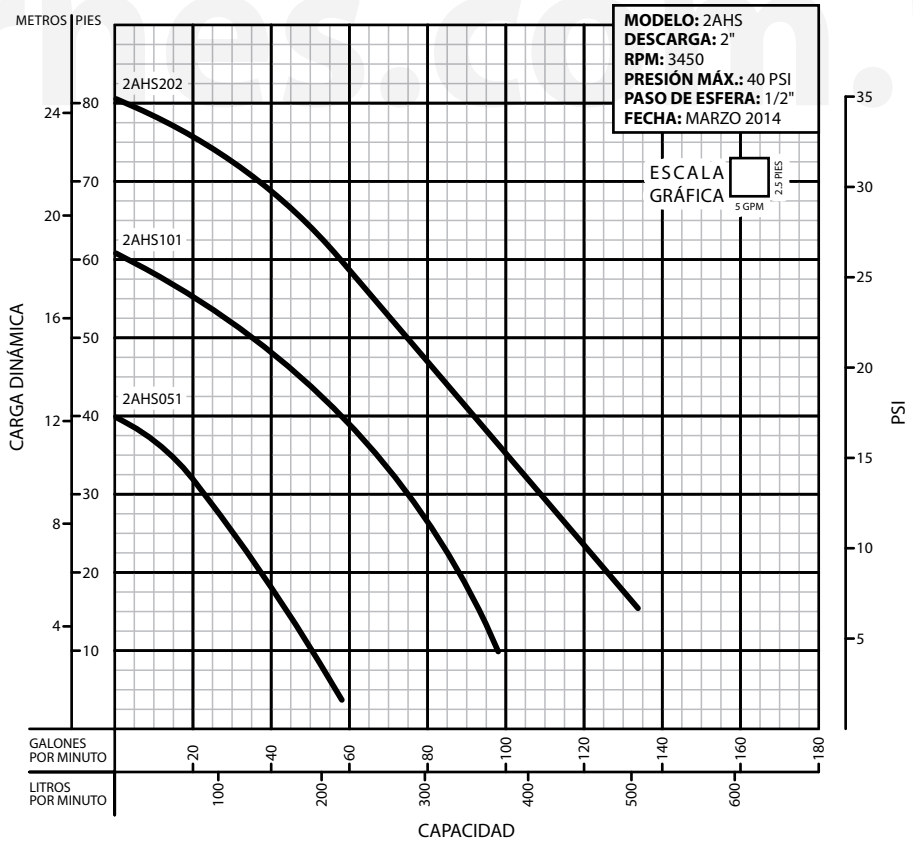

¡IMPORTANTE!

1. No utilice la bomba para bombear líquidos explosivos ni corrosivos.
2. Esta bomba no está aprobada para ser utilizada en piscinas, instalaciones recreativas, o cualquier aplicación donde el contacto humano con la bomba sea común.
3. La bomba puede operar en seco por un largo período sin que se dañe el motor y/o sello.
4. Prueba realizada con agua, gravedad específica 1.0 @ 20 °C (68 °F); otros líquidos pueden variar el rendimiento.

Barnes de México, S.A. de C.V.
D. Ladrón de Guevara 302 ote.
Monterrey, N.L., Méx. C.P. 64500
Tel. (81) 8351.3737 / (81)8863.3737
Fax. (81) 8331.1777 / (81)8351.9609
ventasbarnes@barnes.com.mx
www.barnes.com.mx