HidroShop.mx

Serie FLUSSO

BURBUJEADORES MULTICOLOR LED EN ACERO INOXIDABLE

MODELOS:BLF-6W, BLF-9W, BLF-18W y BLF-27W

Decoración en fuentes peatonales y no peatonales

HidroShop.mx

PEATONALES

panda pool products Serie FLUSSO

CORRIENTE ALTERNA

Plug&Play

Al energizar comenzará automáticamente el show de color (no es posible modificar el show)

GARANTÍA 2 AÑOS GARANTÍA

316 MATERIAL DEL CUERPO ACERO INOXIDABLE 316

VIDA ÚTIL HASTA 50,000 HORAS

LED TIPO EPISTAR CON ÁNGULO DE ILUMINACIÓN 30°

VIDRIO TEMPLADO CON ESPESOR DE 8 mm

SECUENCIA DE ILUMINACIÓN

TABLA DE ESPECIFICACIONES

CÓDIGO	Voltaje (Vca)	POTENCIA (Watts)	DIÁMETRO EXTERIOR (mm)	ÁNGULO DE ILUMINACIÓN	*MÁX. LÚMENES	LARGO DEL CABLE (m)
BLF-MC-SS-9W-165P	12	9	165	30°	435	5
BLF-MC-SS-18W-180P		18	180		870	
BLF-MC-SS-18W-200P			200		870	
BLF-MC-SS-18W-260P			260		870	
BLF-MC-SS-27W-220P		27	220		1305	

*La percepción de la salida de la luz (Lúmenes) puede variar dependiendo de condiciones externas.

NOTA: Recuerde que los burbujeadores necesitan un transformador, por lo cual le invitamos a consultar la hoja de transformadores para seleccionar el modelo más apropiado.

DIMENSIONES Y PESOS

DIMENSIONES (mm)				Peso (Kg)
CÓDIGO	A	B	C	
BLF-MC-SS-9W-165P	80	165	35	1.9
BLF-MC-SS-18W-180P		180		2.2
BLF-MC-SS-18W-200P		200	42	2.4
BLF-MC-SS-18W-260P		260	65	3.6
BLF-MC-SS-27W-220P		220		3

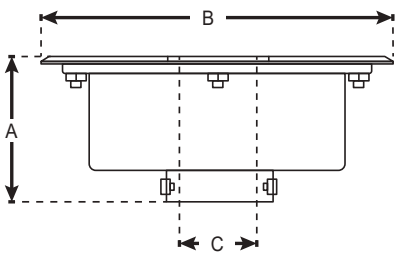

NOTA: Para cualquier otra especificación o característica, favor de contactar al departamento de ventas

HidroShop.mx

NO PEATONALES

panda pool products — Serie FLUSSO

CORRIENTE ALTERNA

Plug & Play

Al energizar comenzará automáticamente el show de color (no es posible modificar el show)

GARANTÍA 2 AÑOS GARANTÍA

- 304 — MATERIAL DEL CUERPO ACERO INOXIDABLE 304
- VIDA ÚTIL HASTA 50,000 HORAS
- LED TIPO EPISTAR CON ÁNGULO DE ILUMINACIÓN 30°
- VIDRIO TEMPLADO CON ESPESOR DE 8 mm

SECUENCIA DE ILUMINACIÓN

TABLA DE ESPECIFICACIONES

CÓDIGO	Voltaje (Vca)	POTENCIA (Watts)	DIÁMETRO EXTERIOR (mm)	ÁNGULO DE ILUMINACIÓN	*MÁX. LÚMENES	LARGO DEL CABLE (m)
BLF-MC-SS-6W-130N	12	6	130	30°	290	5
BLF-MC-SS-9W-160N		9	160		435	
BLF-MC-SS-18W-160N		18			870	
BLF-MC-SS-27W-160N		27			1305	

*La percepción de la salida de la luz (Lúmenes) puede variar dependiendo de condiciones externas.

NOTA: Recuerde que los burbujeadores necesitan un transformador, por lo cual le invitamos a consultar la hoja de transformadores para seleccionar el modelo más apropiado.

DIMENSIONES Y PESOS

DIMENSIONES (mm)				Peso (Kg)
CÓDIGO	A	B	C	
BLF-MC-SS-6W-130N	80	130	38	1.5
BLF-MC-SS-9W-160N		160		2
BLF-MC-SS-18W-160N				
BLF-MC-SS-27W-160N				1.9

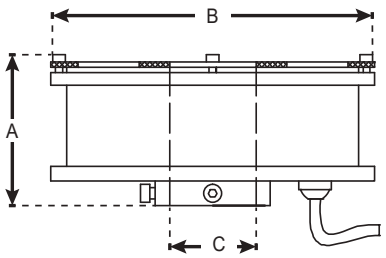

NOTA: Para cualquier otra especificación o característica, favor de contactar al departamento de ventas

HidroShop.mx

TRANSFORMADORES

Serie FLUSSO

CORRIENTE ALTERNA

Los transformadores de corriente alterna están diferenciados en 3 modelos de acuerdo a su potencia 100W, 300W y 500W. Cuentan con una tablilla de conexiones para la alimentación de los burbujeadores a utilizar (la cantidad máxima de burbujeadores que puede instalar dependerá directamente de la potencia del transformador entre la potencia de los burbujeadores a instalar).

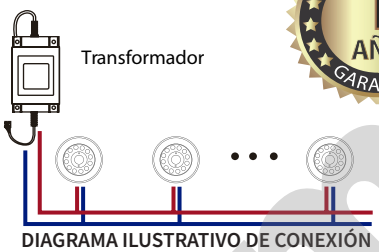

DIAGRAMA ILUSTRATIVO DE CONEXIÓN

CÓDIGO:
TRAFO-300-12A

CÓDIGO	POTENCIA (Watts)	VOLTAJE DE ENTRADA	VOLTAJE DE SALIDA	*CONEXIÓN
TRAFO-100-12A	100	127 VCA	12 VCA	TABLILLA CON DOS TERMINALES
TRAFO-300-12A	300			
TRAFO-500-12A	500			

DIMENSIONES Y PESOS

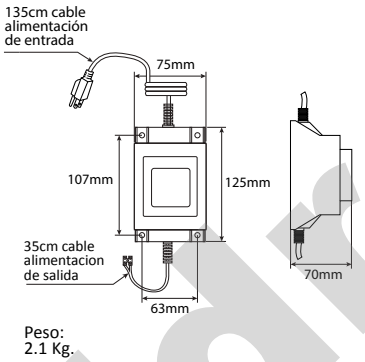

CÓDIGO:
TRAFO-100-12A

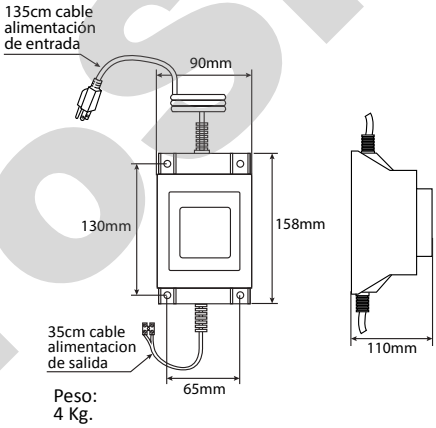

CÓDIGO:
TRAFO-300-12A

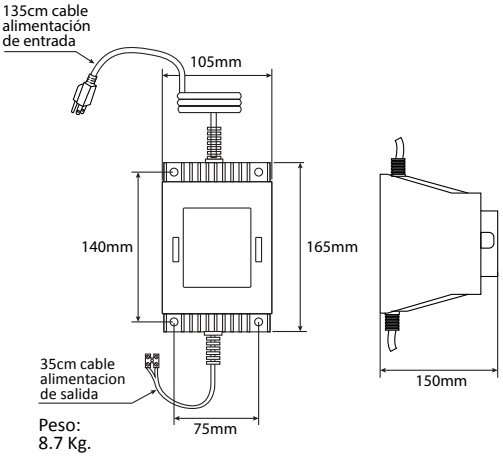

CÓDIGO:
TRAFO-500-12A

HidroShop.mx